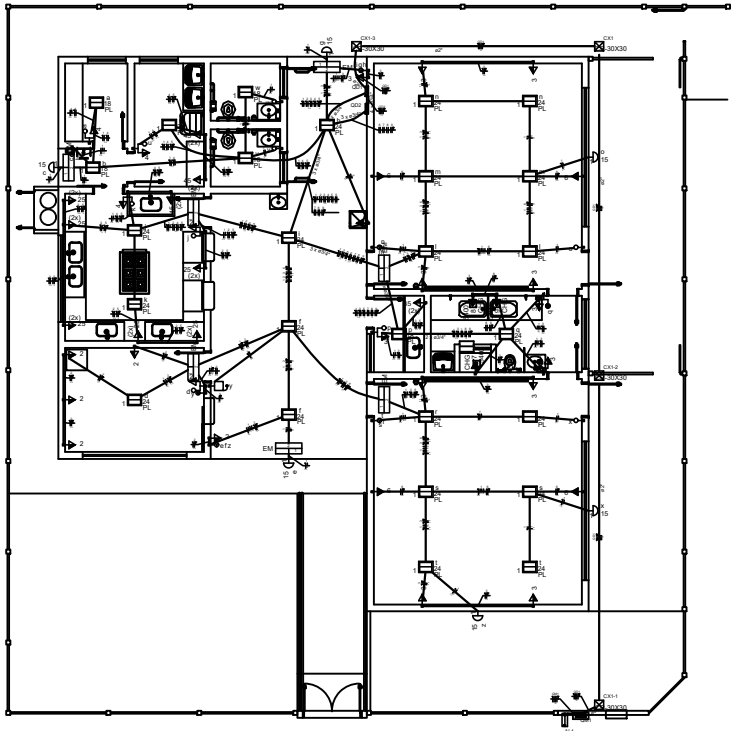

Legenda

q	1 tecla paralelo & 1 tomada - 1,10m do piso
a	1 tecla simples & 1 tomada - 1,10m do piso
300X30	300x300
c 15	Arandela
	Caixa de medição sobrepor a 1,50m do piso
	Entrada de serviço aérea
o	Interruptor simples 1 tecla - 1,10m do piso
b	Interruptor simples 2 teclas - 1,10m do piso
e	Interruptor simples 3 teclas - 1,10m do piso
EM	Luminária plugavel de led
a b PL	Plafon - Sobrepor
CHG 7 5400	Ponto 2P+T a 2,20m do piso
y	Pulsador de campainha 1 tecla - 1,10m do piso
	Quadro de distribuição - embutir a 1,50m do piso
y	Timbre - 2,20m do piso
(2x) 45	Tomada dupla - 2P+T 10 A a 1,20 m do piso
3	Tomada hexagonal (NBR 14136) - 2P+T 10 A a 1,10m do piso
6	Tomada hexagonal (NBR 14136) - 2P+T 10 A a 2,20m do piso

Lista de Materiais

Acessórios p/ eletrodutos	
Arruela zamak	
1"	4 pç
3/4"	1 pç
Bucha zamak	
1"	4 pç
3/4"	1 pç
Caixa PVC	
4x2"	57 pç
Curva 180° PVC rosca	
1"	2 pç
Curva 90° PVC longa rosca	
1"	4 pç
Luva PVC rosca	
1"	8 pç
Acessórios uso geral	
Fita isolante autofusão	
20m	1 pç
Cabo Unipolar (cobre)	
Isol PVC - 450/750V (ref. Reiplas Rei Reflax BWF)	
1.5 mm²	199.40 m
16 mm²	175.50 m
2.5 mm²	761.80 m
4 mm²	151.80 m
6 mm²	127.80 m
Caixa de passagem - embutir	
Concreto	
300x300	4 pç
Dispositivo Elétrico - embutido	
Placa 2x4"	
Interruptor simples - 1 tecla	4 pç
Interruptor simples - 2 teclas	1 pç
Interruptor simples - 3 teclas	4 pç
Placa cega	3 pç
Placa p/ 1 função	19 pç
Placa p/ 2 funções	8 pç
Placa p/ 2 funções retangulares separadas	10 pç
Pulsador campainha - 1 tecla	1 pç
Tomada hexagonal (NBR 14136) 2P+T 10A	7 pç
S/ placa	
Interruptor 1 tecla paralelo e tomada hexagonal (NBR14136)	2 pç
Interruptor 1 tecla simples e tomada hexagonal (NBR14136)	6 pç
Modulo tomada hexagonal 2P+T 10A	10 pç
Modulo tomada hexagonal 2P+T 20A	10 pç
Tomada hexagonal (NBR 14136) 2P+T 10A	19 pç
Timbre - 127V	
Placa 4x2" - branca	1 pç
Dispositivo de Proteção	
Disjuntor bipolar termomagnético (220 V/127 V) - DIN	
10 A - 5 kA	1 pç
32 A - 5 kA	3 pç
Disjuntor tripolar termomagnético (220 V/127 V) - DIN	
63 A - 5 kA	4 pç
Disjuntor unipolar termomagnético (220 V/127 V) - DIN	
10 A - 5 kA	4 pç
20 A - 5 kA	1 pç
Dispositivo de proteção contra surto	
175 V - 40 KA	4 pç
Interruptor bipolar DR (fase/fase - In 30mA) - DIN	
25 A	7 pç
Eletroduto PVC flexível	
Eletroduto leve	
3/4"	279.40 m
Eletroduto pesado	
2"	33.20 m
Eletroduto PVC rosca	
Eletroduto, vara 3,0m	
1"	2.00 m
1.1/2"	1.00 m
2"	2.00 m
2.1/2"	8.00 m
3/4"	1.00 m
Iluminação de emergência	
Luminária plugavel - aclareamento	
30 LEDs	7 pç
Lâmpada LED	
Arandela	
15W	6 pç
Plafon	
18W	5 pç
24W	21 pç
Material p/ entrada serviço	
Cabo de aço galvanizado	
6,4mm (1/4")	1 pç
Caixa inspeção de aterramento	
300x300x400mm	1 pç
Haste de aterramento aço/cobre	
D=15mm, comprimento 2,4m	1 pç
Isolador roldana 600V	
Porcelana vidrada	4 pç
Parafuso aço galvanizado cabeça quadr.	
Rosca M16x2, compritm. 180mm	4 pç
Poste concreto armado	
Comprimento 6,0m	1 pç
Quadro de medição - CEMIG	
Unidade consumidora individual - sobrepor	
Caixa polifásica e disjuntor "CM-2" de 10,1 a 47 kW	1 pç
Quadro distrib. chapa pintada - embutir	
Barr. trif., disj. geral - DIN (Ref. Moratori)	
Cap. 32 disj. unip. - In barr. 150A	2 pç

Elétrica

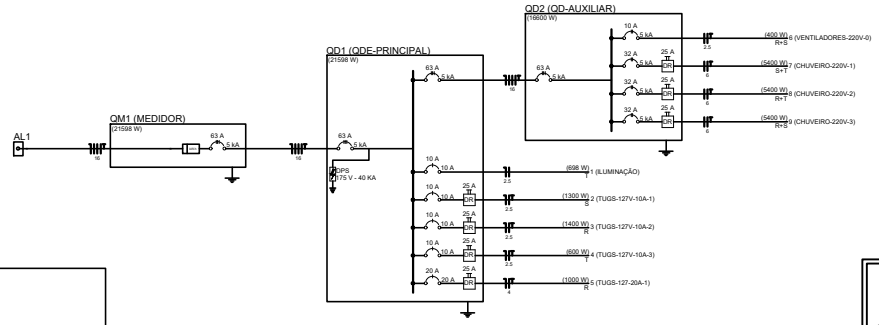

QD2 (QD-AUXILIAR)

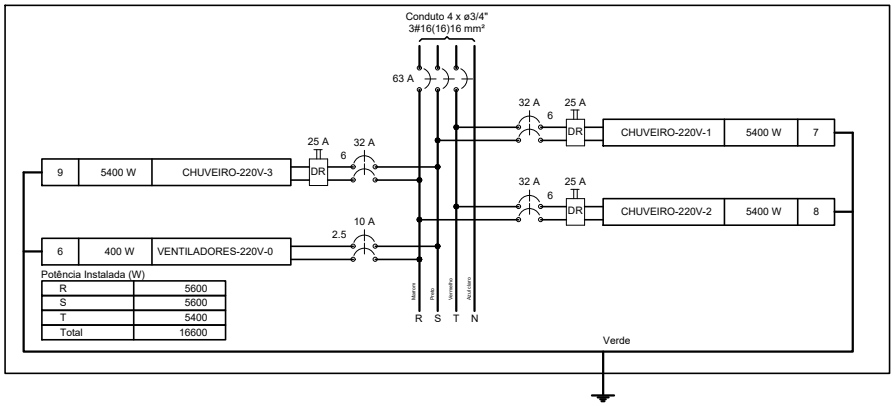

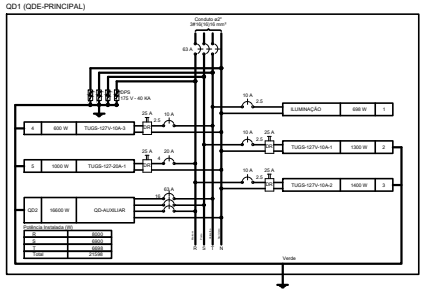

TODOS OS DIREITOS RESERVADOS. ESTE DOCUMENTO NÃO PODE SER UTILIZADO, COPIADO OU CEDIDO FORA DOS TERMOS CONTRATUAIS, OU SEM AUTORIZAÇÃO DO RESPONSÁVEL. ESTE DESENHO DE PROPRIEDADE DA **PREFEITURA MUNICIPAL DE PATROCÍNIO** DEVE SER UTILIZADO SOMENTE PELO PESSOAL AUTORIZADO, DENTRO DOS INTERESSES DO MUNICÍPIO. É PROIBIDA A SUA REPRODUÇÃO TOTAL OU PARCIAL SEM PERMISSÃO PRÉVIA POR ESCRITO, DEVENDO SER DEVOLVIDO PARA O DEPARTAMENTO DE ENGENHARIA QUANDO SOLICITADO OU QUANDO DA CONCLUSÃO DOS TRABALHOS QUAIS A INFORMAÇÃO AQUI CONTIDA FOI NECESSÁRIA.

SECRETARIA MUNICIPAL DE URBANISMO - SMU

TÍTULO: PROJETO ELÉTRICO INICIAL

OBJ.: INSTITUCIONAL - CENTRO EDUCACIONAL INFANTIL

CONTEÚDO: DETALHAMENTO ELÉTRICO, QDE-PRINCIPAL, MEDIDOR, QD AUXILIAR, LISTA DE MATERIAIS

PROPRIETÁRIO: MUNICÍPIO DE PATROCÍNIO — DOCUMENTO: CNPJ.: 18.468.033/0001-26

ENDEREÇO DO IMÓVEL: AVENIDA DAS INDÚSTRIAS COM RUA DO COMÉRCIO - DISTRITO MACAÚBAS DE CIMA - PATROCÍNIO/MG

ÁREA:

R.T. PROJETO:
TIAGO SAMUEL TEIXEIRA DO NASCIMENTO
Engenheiro Eletricista/Técnico Segurança do Trabalho
Crea-MG 174.174-D
Rua Dr. Lessa, 40 - Centro - Patrocínio/MG
TIAGO SAMUEL TEIXEIRA
Engenheiro Eletricista
CREA: 174.174-D

R.T. EXECUÇÃO:

R.P.A.:

PROPRIETÁRIO:
MUNICIPIO DE PATROCINIO
PAULO SERGIO GOMES
BRENO MORAES MARRA
PREFEITO MUNICIPAL

A RESPONSABILIDADE TÉCNICA PELA OBRA E/OU AUTOR DO PROJETO ARQUITE PERANTE O MUNICÍPIO E TERCEIROS QUE TODAS AS CONDIÇÕES PREVISTAS NO PROJETO ARQUITETÔNICO ESTÃO DE ACORDO COM OS MARTS E CÓDIGO CIVIL BRASILEIRO

Nº DE UNIDADES	Nº DE PAVIMENTOS	ÁREA DO LOTE (m²)	ÁREA DE INCIDÊNCIA (m²)	ÁREA DE OCUPAÇÃO (%)	TAXA DE OCUPAÇÃO (%)	COEFICIENTE DE APROVEITAMENTO (CA)
01	01	1.687,50	205,64	2R	12,18%	80,82%	0,12

ÁREAS	CONSTRUÍDA (m²)	A INCLUIR (m²)	A DEMOLIR (m²)	A CONSTRUIR (m²)	TOTAL (m²)
PRINCIPAL	-	-	-	205,64	205,64
DEPENDÊNCIA	-	-	-	-	-

SETOR	QUADRA	LOTE	ESCALA	DATA	FOLHA
64	02	205	INDICADA	JUNHO/ 2023	01 / 01